INGENIERÍA BÁSICA Y DE DETALLE

INGERO
NGENIERÍA EN ENERGÍAS

En **INGERO SPA**, somos una empresa de servicios de **INGENIERÍA** especializada en Procesos térmicos, Impulsión de Fluidos y Mejora del Desempeño Energético. Contamos con instrumentación propia portátil, realizamos mediciones y diagnósticos de procesos, para identificar, evaluar y dimensionar oportunidades rentables de ahorro energético, mejora de la eficiencia, productividad y confiabilidad en la industria. Finalmente, elaboramos Ingenierías Básicas e Ingeniería de Detalles para la implementación de proyectos.

En **INGERO SPA** desarrollamos proyectos de ingeniería en el sector industrial, comercial y público, principalmente en procesos térmicos e impulsión de fluidos. Contamos con especialidades, civil, mecánica, eléctrica e instrumentación y control, entre otras.

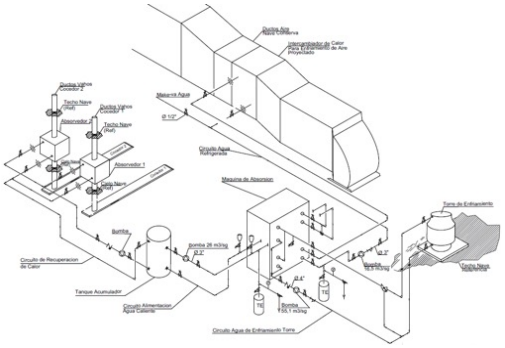

Entre los alcances se de la ingeniería básica y de detalle destaca

1. Elaboración de ingeniería conceptuales, diagrama de procesos y memoria de cálculo dimensionamiento en procesos térmicos, impulsión de fluidos, climatización, calefacción, generación, refrigeración, aire comprimido, transporte neumático, entre otros.

2. Desarrollo de ingeniería básica, elaboración de P&ID, lógicas de control, instrumentación, dimensionamiento y especificación técnica de equipos principales.

3. Desarrollo de ingeniería de detalle, elaboración de planos de planta e isométricos, dimensionamiento y especificación técnica de equipos secundarios, material, montajes, fabricación y operación, cubicaciones de materiales, gestión de compra, presupuestos a suma alzada y precio unitario. Especialidades mecánicas piping, eléctrica, civil e instrumentación y control.

4. Administración de contratos e inspección técnica de obra.

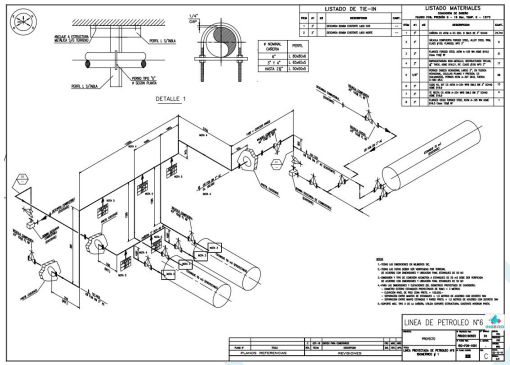

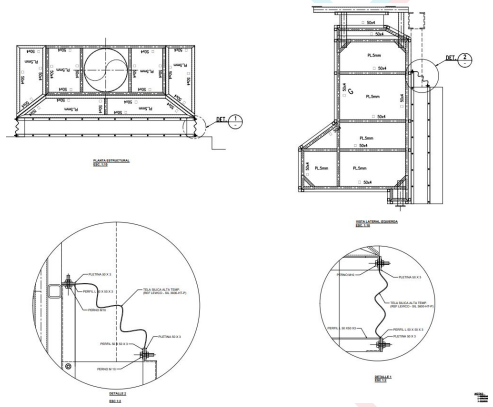

www.ingero.cl Janequeo 875 C, oficina 11, Concepción, Chile. mramirez@ingero.cl +56 956 187 923